Технические данные

Данные механической части

Масса нетто	6,6 кг
Ёмкость резервуара	5,7 л
Гибкий напорный патрубок	∅22/25/28/32/36/40
Размеры возможного входа	1 x ∅32/36/40, верхнее подсоединение 2 x ∅36/40/50, сбоку
Уровни пуска и останова	Уровень пуска 1: 65 мм над уровнем пола Уровень пуска 2: 115 мм над уровнем пола Уровень останова: 35 мм над уровнем пола
Значение pH перекачиваемой жидкости	от 4 до 10
Максимальная температура жидкости	75 °C постоянно 90 °C в течение 30 минут
Температура окружающей среды	от +5 °C до +35 °C
Режим работы	S3-50 % - 1 мин. (30 сек. вкл.; 30 сек. выкл.)

Данные электрооборудования

Напряжение питания	1 x 220-240 В - 10 %/+ 6 %, 50 Гц
Потребляемая мощность, P1	Макс. 640 Вт
Номинальный ток	3,1 A
Коэффициент мощности (cos φ)	0,66/0,90
Частота вращения	2800 мин$^{-1}$
Класс защиты	IP44
Класс изоляции	F
Соединительный кабель	1,2 м, 0,75 мм^2 (H05VV-F-3G)

Рабочие характеристики

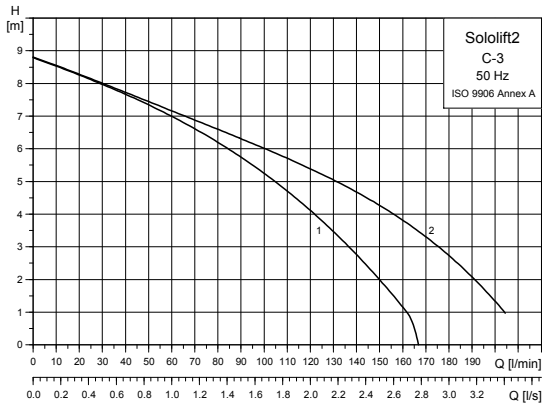

TM04 9880 0211

Рис. 36 Кривая рабочей характеристики Sololift2 C-3

Обозначения

Поз.	Наименование
1	Горизонтальный выпускной патрубок
2	Вертикальный выпускной патрубок

www.pompa.kiev.ua

Размеры

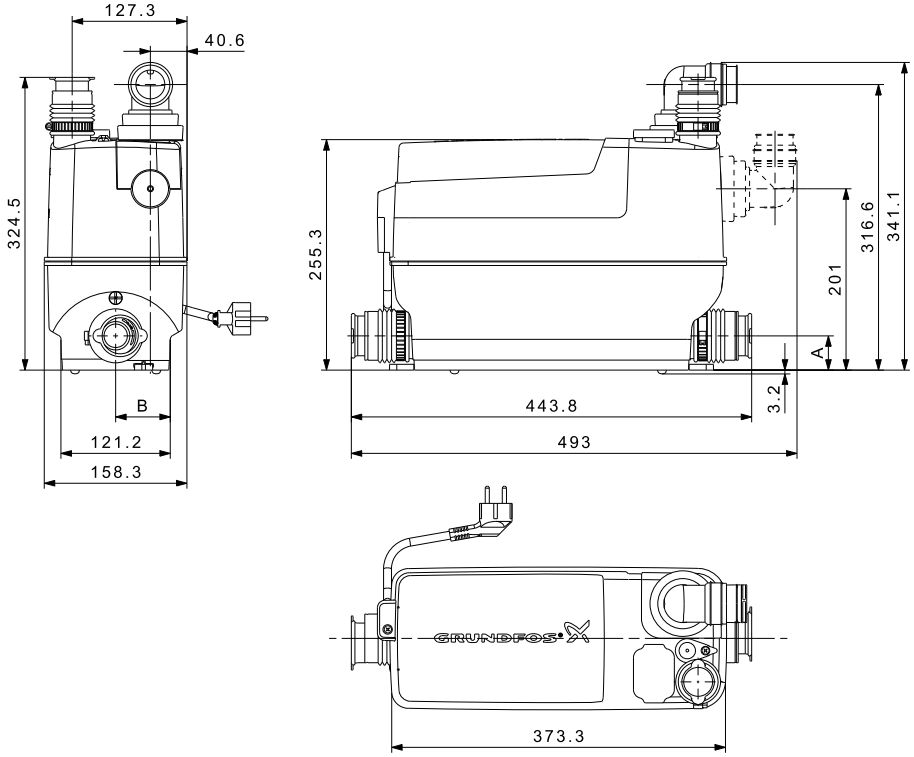

TM04 9917 0311

Рис. 37 Габаритные чертежи Sololift2 C-3