Телефон
Телефакс

Star-Z NOVA C

Установка: Циркуляц. насос

WILO

Клиент	Проект	Страница 1 / 1
№ клиента	№ проекта	
Ответственный	Поз. №	Дата 20/09/10
Редактор	Локальный	

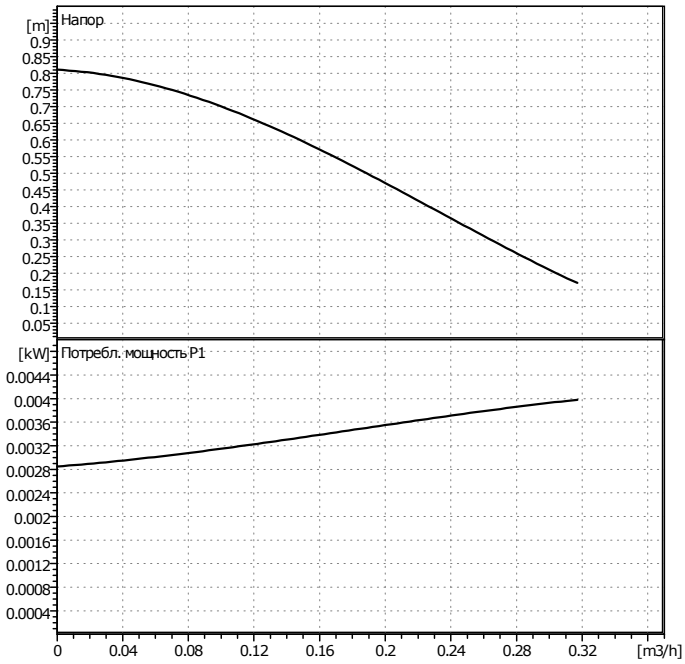

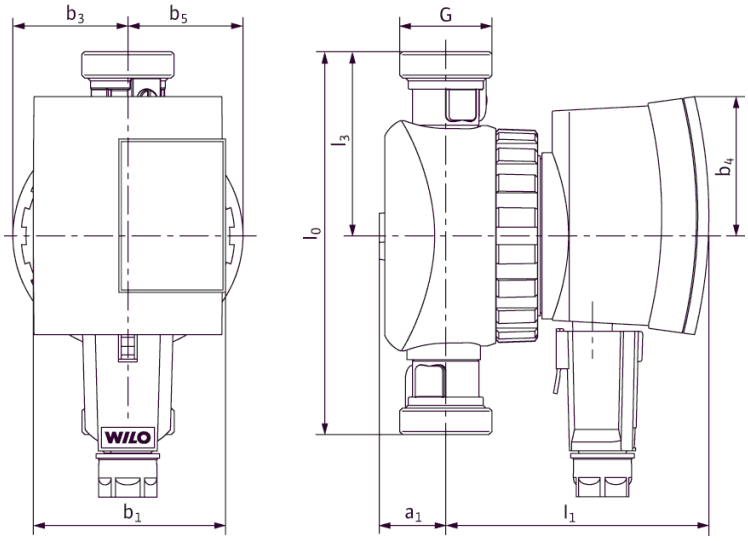

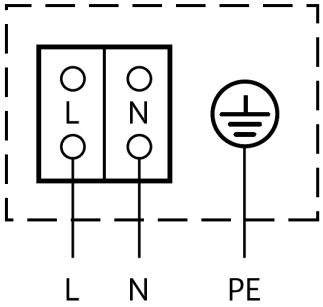

Данные запроса

Расход	0	m³/h
Напор	0	m
Перекачиваемая среда	Вода, чистая	
Температура жидкости	20	°C
Плотность	0.9983	kg/dm³
Кинематическая вязкость	1.005	mm²/s
Давление пара	0.02337	bar

Данные насоса

Производитель	WILO	
Тип	Star-Z NOVA C	
Вид агрегата	Насос	
Ступень ном. Давления	PN10	
Мин. температура жидкости	20	°C
Мах. температура жидкости	65	°C

Данные гидравлики (рабочая точка)

Расход		m³/h
Напор		m
Потребл. мощность P1		kW
Число оборотов	2600	1/min

Мин. давление на входе

Температура	40	65				°C
Мин. давление на входе	0.5	2				m

Материалы / уплотнение

Корпус	Латунь
Вал	Нерж. сталь
Рабочее колесо	Нерж. сталь
Подшипник	Графит, пропит. синт. Смолой

Размеры

mm

l0	138	b3	41.5				
l1	94.9	b4	50.15				
l3	66.35	b5	41.5				
a1	24						
b1	69.35						

Всасывающая сторона	Rp 1/2/G 1	/ PN 10
Напорная сторона	Rp 1/2/G 1	/ PN 10
Вес	1.84	kg

Данные мотора

Ном. мощность P2	0.9 W	
Потребл. мощность P1	4.5 W	
Ном. число оборотов	3000	1/min
Ном. напряжение	1~230 V, 50 Hz	
Макс. потребление тока	0.05	A
Вид защиты	IP 42	

Допустимый перепад напряжения +/- 10%

Арт.№ стандартного исполнения 4132762