Ответственный
E-Mail
Телефон

Клиент

Ответственный
E-Mail
Телефон

Технические данные

Насос с мокрым ротором высокоэффективный Прем
Stratos PICO-Z 20/1-4

Имя проекта

Номер проекта
Место установки
Номер позиции клиента

Дата 22.07.16

Рабочее поле

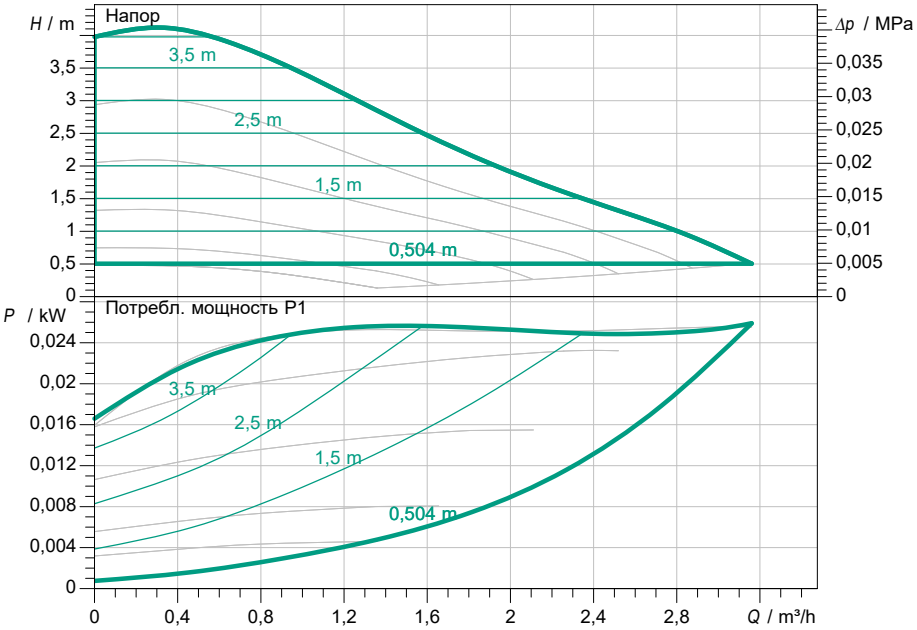

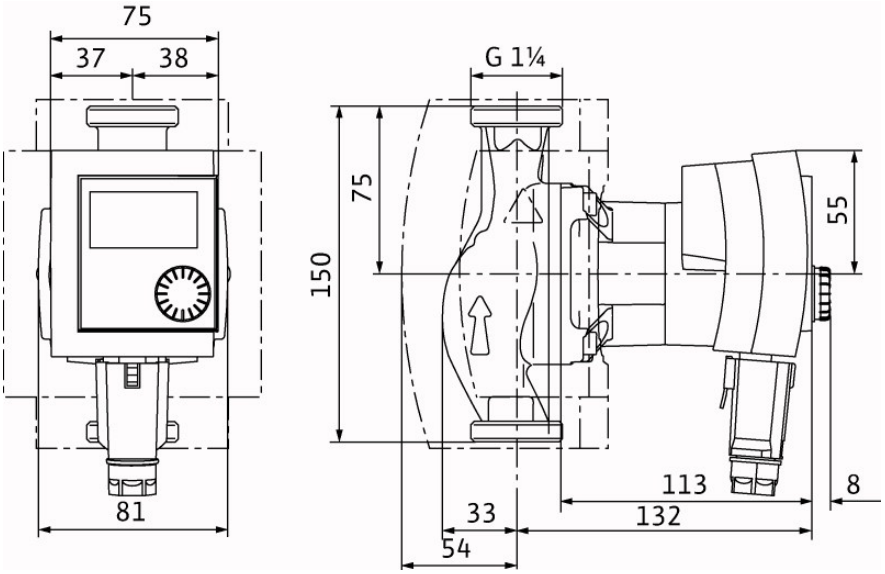

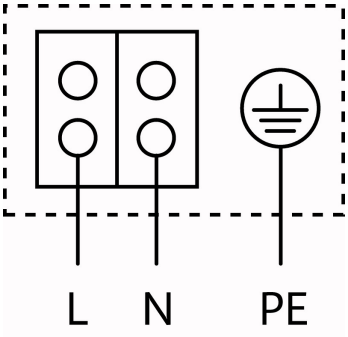

Задать рабочие параметры

Производительность	
Напор	
Перекачиваемая жидкость	Вода 100 %
Температура перекачиваемой жидкости	20,00 °C
Плотность	998,30 kg/m³
Кинематич. вязкость	1,00 mm²/s

Гидравлические данные (Рабочая точка)

Производительность	
Напор	
Потребл. мощность P1	

Данные продукта

Насос с мокрым ротором высокоэффективный Премиум Stratos PICO-Z 20/1-4

Режим работы	dp-c
Max. рабочее давление	1 MPa
Температура перекачиваемой жидкости	2 °C ... + 70 °C
Макс. Температура окр. Среды	40 °C
Минимальный подпор при 50 / 95 / 110°C	0,5/ 3/ 10 m
Максимально допустимая общая жесткость жидкости в циркуляционных системах ГВС	3,57 mmol/l (20 °dH)
Максимально допустимая общая жесткость жидкости в циркуляционных системах ГВС	
Максимально допустимая общая жесткость жидкости в циркуляционных системах ГВС	
Максимально допустимая общая жесткость жидкости в циркуляционных системах ГВС	
Максимально допустимая общая жесткость жидкости в циркуляционных системах ГВС	

Данные мотора

Подключение к сети	1~ 230 V / 50 Hz
Допустимый перепад напряжения	±10 %
Макс. частота вращения	3500 1/min
Ном. Мощность P2	
Потребл. мощность P1	0,03 kW
Потребление тока	0,33 A
Вид защиты	IP X4D
Класс изоляции	F
Защита электродвигателя	не требуется (устойчив к

Присоединительные размеры

Патрубок на стороне всасывания	G 1¼, PN 10
Патрубок с напорной стороны	G 1¼, PN 10
Габаритная длина	150 mm

Материалы

Корпус насоса	Нержавеющая сталь
Рабочее колесо	Plastic (PPE/PS - 30% GF)
Вал насоса	Нержавеющая сталь
Подшипники	Графит, пропитанный синтетической

Данные для заказа

Вес, прим.	1,8 kg
Номер позиции	4184690
Изделие	Wilo