И-маг. насосов "ПОМПА"
www.pompa.kiev.ua
UA 03115 Киев
Телефон +38(096)37-45-735
Телефакс

TOP-S 65/15 3~ PN 6/10

Установка: Стандартный насос

WILO

Клиент	Проект	Страница 1 / 1
№ клиента	№ проекта	Дата 29/09/09
Ответственный	Поз. №	
Редактор А. А.	Локальный	

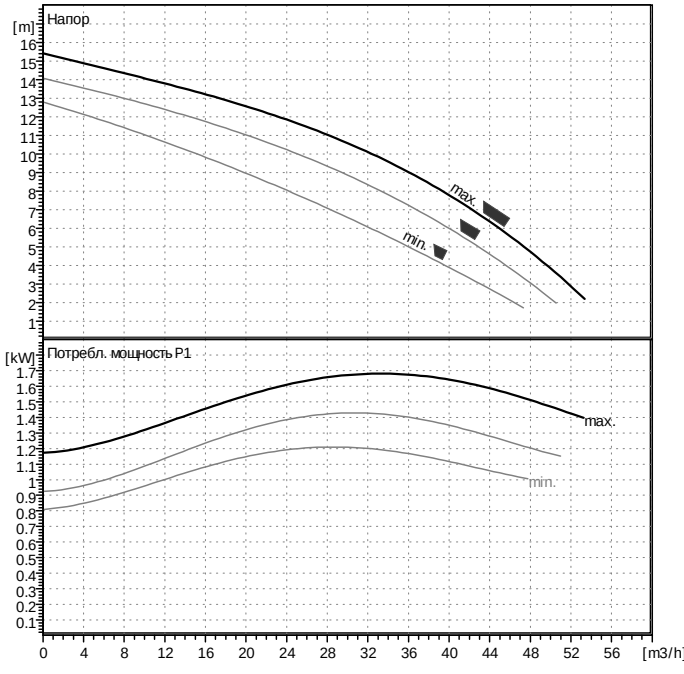

Данные запроса

Расход	0	m3/h
Напор	0	m
Перекачиваемая среда	Вода, чистая	
Температура жидкости	20	°C
Плотность	0.9983	kg/dm3
Кинематическая вязкость	1.005	mm2/s
Давление пара	0.02337	bar

Данные насоса

Производитель	WILO	
Тип	TOP-S 65/15 3~	
Вид агрегата	Насос	
Ступень ном. Давления	PN10	
Мин. температура жидкости	20	°C
Мах. температура жидкости	130	°C

Данные гидравлики (рабочая точка)

Расход		m3/h
Напор		m
Потребл. мощность P1		kW
Число оборотов	2850	1/min

Мин. давление на входе

Температура	50	95	110	130		°C
Мин. давление на входе	3	10	16	29		m

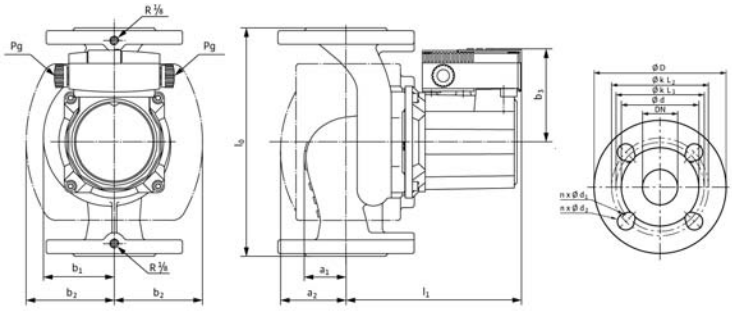

Материалы / уплотнение

Корпус	GG 25
Вал	X 46 Cr 13
Рабочее колесо	Армир. стекловол. Полипропил
Подшипник	Металлографит

Размеры

mm

a2	100	l0	340	kL2	145		
a1	79	l1	283	n	4		
b1	118	dL1	14	d	118		
b2	136	dL2	19	D	185		
b3	119	kL1	130	Pg	2 x 13,5		

Всасывающая сторона	DN 65	/ PN 6/10
Напорная сторона	DN 65	/ PN 6/10
Вес	29	kg

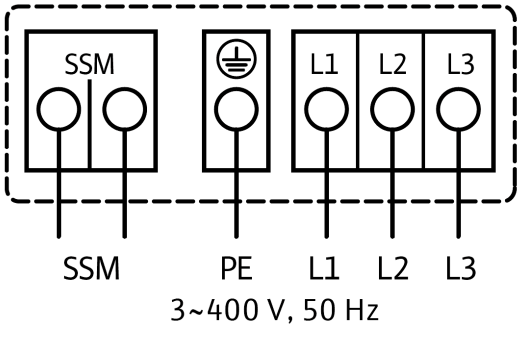

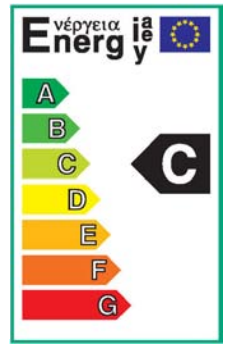

Данные мотора

Класс энергоэффективности	C	
Ном. мощность P2	1.3	kW
Потребл. мощность P1	1.83	kW
Ном. число оборотов	2850	1/min
Ном. напряжение	3~400 V, 50 Hz	
Макс. потребление тока	3.41	A
Вид защиты	IP 44	
Допустимый перепад напряжения +/- 10%		

Арт.№ стандартного исполнения 2046613