Телефон
Телефакс

TOP-S 65/7 3~ PN 6/10

Установка: Стандартный насос

WILO

Клиент		Проект	
№ клиента		№ проекта	
Ответственный		Поз. №	
Редактор		Локальный	
		Дата	31/10/12

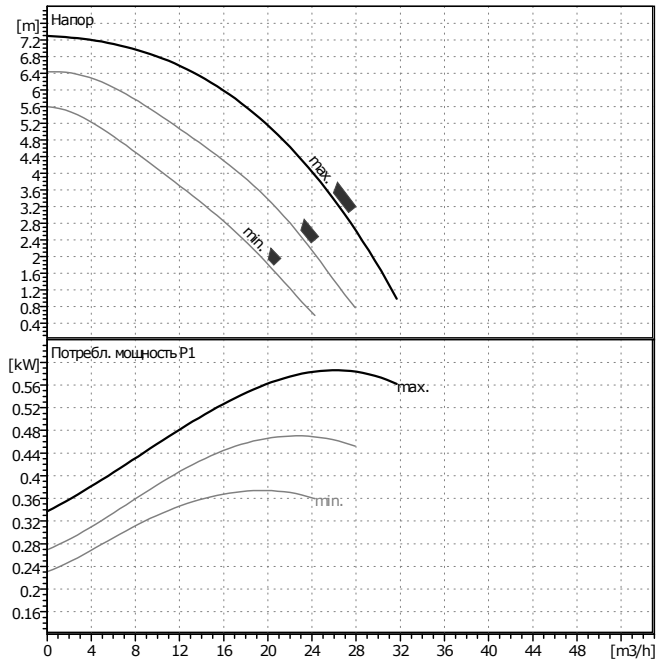

Данные запроса

Расход	0	m³/h
Напор	0	m
Перекачиваемая среда	Вода, чистая	
Температура жидкости	20	°C
Плотность	0.9983	kg/dm³
Кинематическая вязкость	1.005	mm²/s
Давление пара	0.02337	bar

Данные насоса

Производитель	WILO	
Тип	TOP-S 65/7 3~ PN 6/10	
Вид агрегата	Насос	
Ступень ном. Давления	PN10	
Мин. температура жидкости	20	°C
Мах. температура жидкости	130	°C

Данные гидравлики (рабочая точка)

Расход		m³/h
Напор		m
Потребл. мощность P1		kW
Число оборотов	2700	1/min

Мин. давление на входе

Температура	50	95	110	130		°C
Мин. давление на входе	3	10	16	29		m

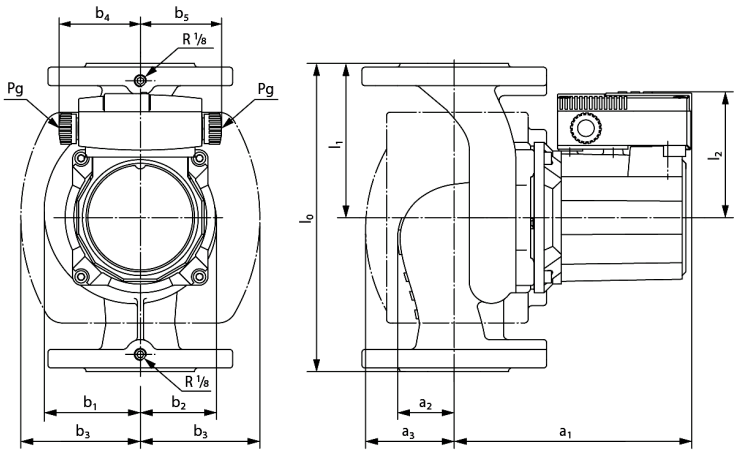

Материалы / уплотнение

Корпус	GG 25
Вал	X 46 Cr 13
Рабочее колесо	Армир. стекловол. Полипропилен
Подшипник	Металлографит

Размеры

mm

a1	234	b3	124	l2	109	dL2	19
a2	74	b4	66	n	4	kL1	130
a3	97	b5	66	d	118	kL2	145
b1	111	l0	280	D	185	Pg	2 x 13,5
b2	86	l1	140	dL1	14		

Всасывающая сторона	DN 65	/ PN 6/10
Напорная сторона	DN 65	/ PN 6/10
Вес	20	kg

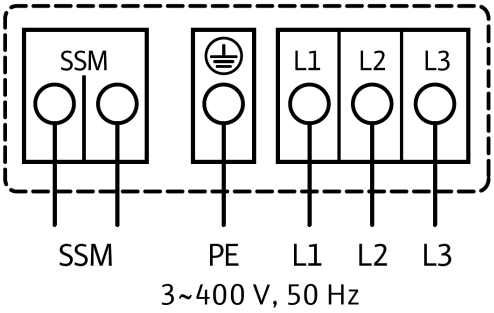

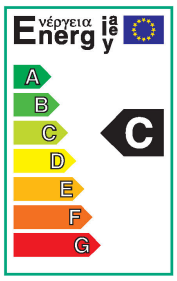

Данные мотора

Класс энергоэффективности	C	
Ном. мощность P2	0.35	kW
Потребл. мощность P1	0.55	kW
Ном. число оборотов	2800	1/min
Ном. напряжение	3~400 V, 50 Hz	
Макс. потребление тока	1.16	A
Вид защиты	IP X4D	

Допустимый перепад напряжения +/- 10%

Арт.№ стандартного исполнения 2080057