Телефон
Телефакс

TOP-SD 50/15 3~ PN 10

Установка: Standarddoppelpumpe

WILO

Клиент		Проект	
№ клиента		№ проекта	
Ответственный		Поз. №	
Редактор		Локальный	
		Дата	09/09/15

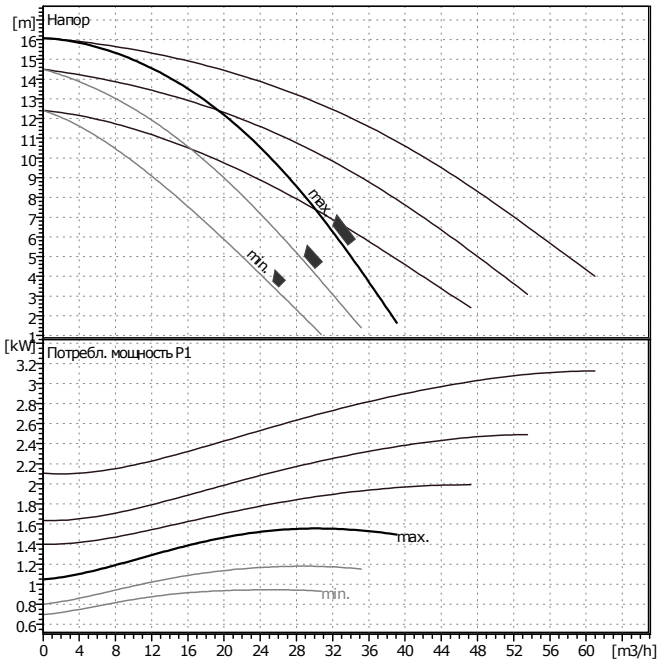

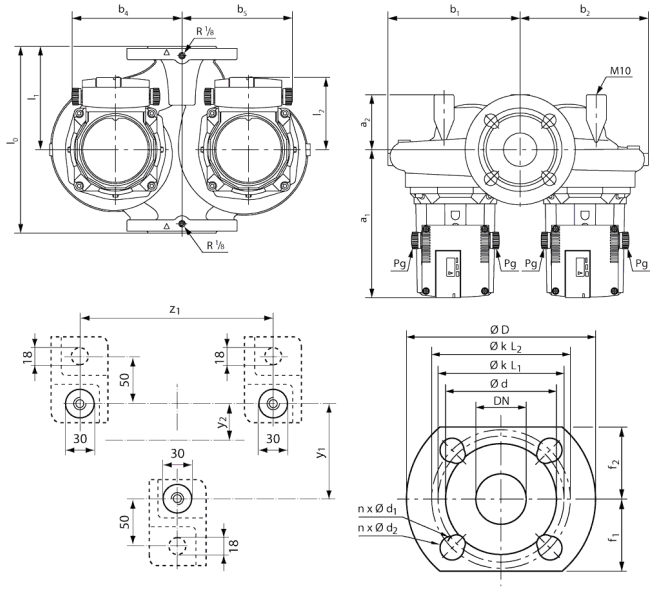

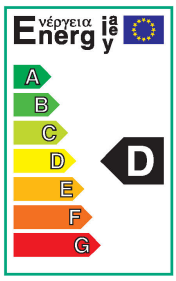

Данные запроса

Расход	0	m³/h
Напор	0	m
Перекачиваемая среда	Вода, чистая	
Температура жидкости	20	°C
Плотность	0.9983	kg/dm³
Кинематическая вязкость	1.005	mm²/s
Давление пара	0.02337	bar

Данные насоса

Производитель	WILO	
Тип	TOP-SD 50/15 3~ PN 10	
Вид агрегата	Сдвоенный насос Главный-Пиковый	
Ступень ном. Давления	PN10	
Мин. температура жидкости	20	°C
Мах. температура жидкости	130	°C

Данные гидравлики (рабочая точка)

Расход		m³/h
Напор		m
Потребл. мощность P1		kW
Число оборотов	2800	1/min

Мин. давление на входе

Температура	50	95	110	130		°C
Мин. давление на входе	3	10	16	29		m

Материалы / уплотнение

Корпус насоса	GG 25
Вал	X 46 Cr 13
Рабочее колесо	Армир. стекловол. Полипропилен
Подшипник	Металлографит

Размеры

mm

a1	243	b5	173	y2	30	dL1	14
a2	83	l0	340	z1	252	dL2	19
b1	209	l1	170	n	4	kL1	110
b2	200	l2	119	d	99	kL2	125
b4	173	y1	184	D	165	Pg	2 x 13,5

Всасывающая сторона	DN 50 (50/15)	/ PN 6/10
Напорная сторона	DN 50 (50/15)	/ PN 6/10
Вес	50	kg

Данные мотора

Класс энергоэффективности	D	
Ном. мощность P2	1.1	kW
Потребл. мощность P1	1.6	kW
Ном. число оборотов	2800	1/min
Ном. напряжение	3~400 V, 50 Hz	
Макс. потребление тока	3.13	A
Вид защиты	IP X4D	

Допустимый перепад напряжения +/- 10%

Арт.№ стандартного исполнения 2080086