Телефон
Телефакс

TOP-SD 65/10 1~ PN 6/10

Установка: Standarddoppelpumpe

WILO

Клиент	Проект	Страница 1 / 1
№ клиента	№ проекта	
Ответственный	Поз. №	Дата 09/09/15
Редактор	Локальный	

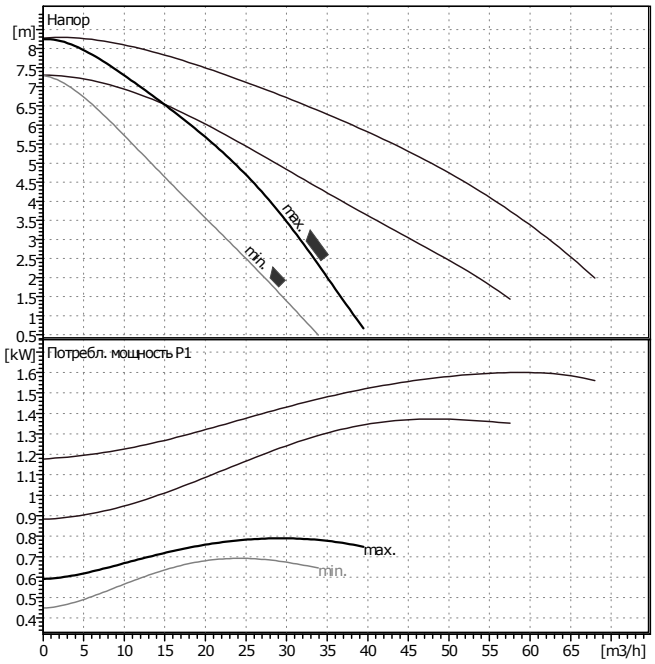

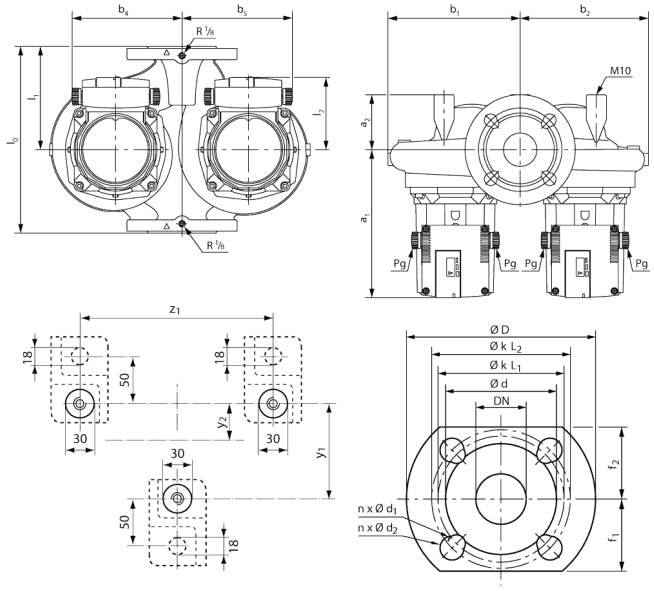

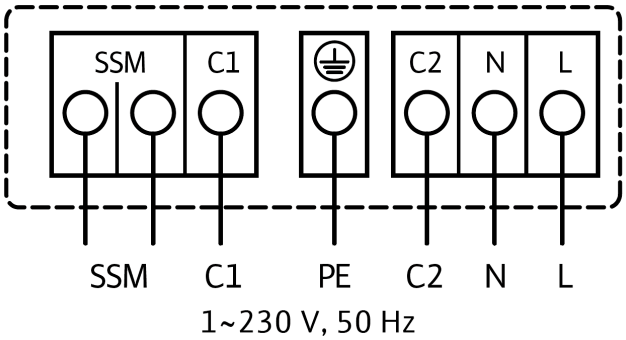

Данные запроса

Расход	0	m³/h
Напор	0	m
Перекачиваемая среда	Вода, чистая	
Температура жидкости	20	°C
Плотность	0.9983	kg/dm³
Кинематическая вязкость	1.005	mm²/s
Давление пара	0.02337	bar

Данные насоса

Производитель	WILO	
Тип	TOP-SD 65/10 1~ PN 6/10	
Вид агрегата	Сдвоенный насос Главный-Пиковый	
Ступень ном. Давления	PN10	
Мин. температура жидкости	20	°C
Мах. температура жидкости	130	°C

Данные гидравлики (рабочая точка)

Расход		m³/h
Напор		m
Потребл. мощность P1		kW
Число оборотов	2800	1/min

Мин. давление на входе

Температура	50	95	110	130		°C
Мин. давление на входе	0.5	5	11	24		m

Материалы / уплотнение

Корпус насоса	GG 25
Вал	X 46 Cr 13
Рабочее колесо	Армир. стекловол. Полипропилен
Подшипник	Металлографит

Размеры

mm

a1	241	b5	172	y2	25	dL1	14
a2	81	l0	340	z1	225	dL2	19
b1	214	l1	170	n	4	kL1	130
b2	201	l2	109	d	118	kL2	145
b4	172	y1	180	D	185	Pg	2 x 13,5

Всасывающая сторона	DN 65 (65/10)	/ PN 6/10
Напорная сторона	DN 65 (65/10)	/ PN 6/10
Вес	46.5	kg

Данные мотора

Ном. мощность P2	0.45	kW
Потребл. мощность P1	0.791	kW
Ном. число оборотов	2800	1/min
Ном. напряжение	1~230 V, 50 Hz	
Макс. потребление тока	3.78	A
Вид защиты	IP X4D	

Допустимый перепад напряжения +/- 10%

Арт.№ стандартного исполнения 2080087