Телефон
Телефакс

TOP-Z 30/7 1~ RG PN 10

Установка: Циркуляц. насос

WILO

Клиент	Проект	Страница 1 / 1
№ клиента	№ проекта	
Ответственный	Поз. №	Дата 23/01/15
Редактор	Локальный	

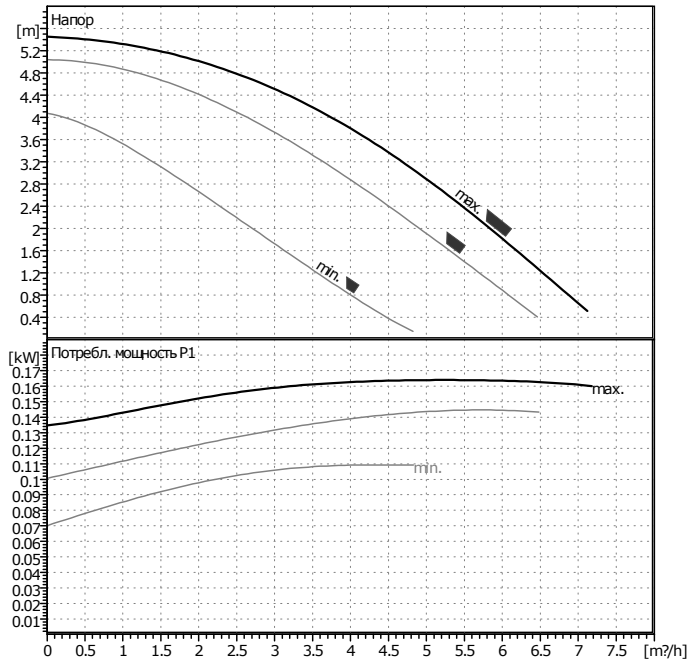

Данные запроса

Расход	0	m?/h
Напор	0	m
Перекачиваемая среда	Вода, чистая	
Температура жидкости	20	°C
Плотность	0.9983	kg/dm?
Кинематическая вязкость	1.005	mm?/s
Давление пара	0.02337	bar

Данные насоса

Производитель	WILO	
Тип	TOP-Z 30/7 1~ RG PN 10	
Вид агрегата	Насос	
Ступень ном. Давления	PN10	
Мин. температура жидкости	20	°C
Мах. температура жидкости	110	°C

Данные гидравлики (рабочая точка)

Расход		m?/h
Напор		m
Потребл. мощность P1		kW
Число оборотов	2700	1/min

Мин. давление на входе

Температура	40	80	110			°C
Мин. давление на входе	5	8	20			m

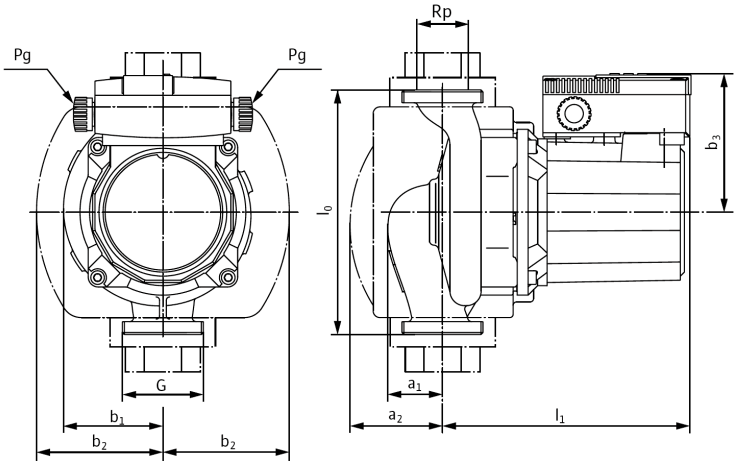

Материалы / уплотнение

Корпус	G-CuSn 5 Zn Pb
Вал	X 39 CrMo 17
Рабочее колесо	Армир. стекловол. PPS
Подшипник	Графит, пропит. синт. Смолой

Размеры

mm

b1	66	a1	34				
b2	88	a2	64				
b3	92	Pg	1 x 13,5				
l0	180	G	G2				
l1	172						

Всасывающая сторона	Rp 1 1/4/G 2	/ PN 10
Напорная сторона	Rp 1 1/4/G 2	/ PN 10
Вес	5.5	kg

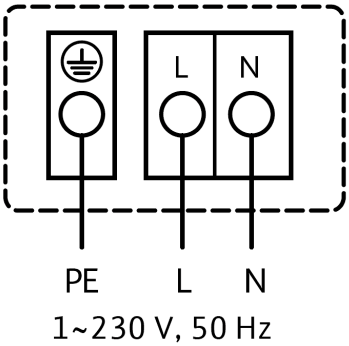

Данные мотора

Ном. мощность P2	0.09	kW
Потребл. мощность P1	0.169	kW
Ном. число оборотов	2700	1/min
Ном. напряжение	1~230 V, 50 Hz	
Макс. потребление тока	0.8	A
Вид защиты	IP X4D	

Допустимый перепад напряжения +/- 10%

Арт.№ стандартного исполнения 2048340