Телефон Телефакс	**Star-Z 20/4** Установка: Циркуляц. насос	WILO

Клиент	Проект	Страница 1 / 1
№ клиента	№ проекта	
Ответственный	Поз. №	Дата 26/01/13
Редактор	Локальный	

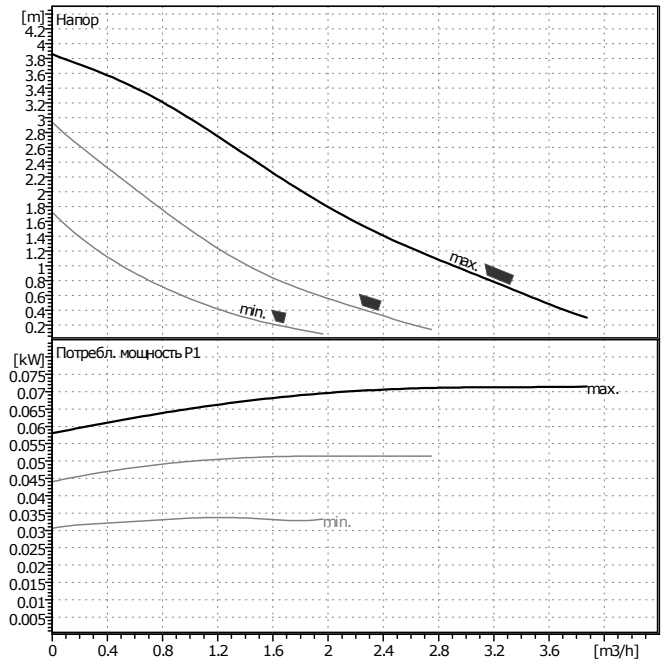

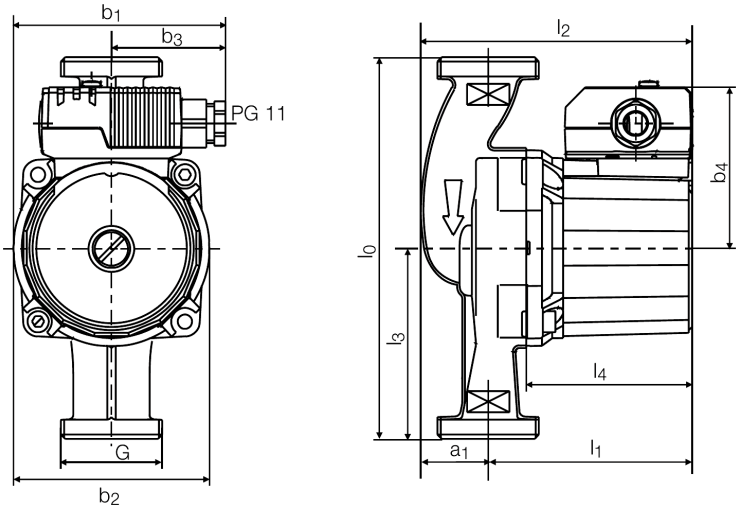

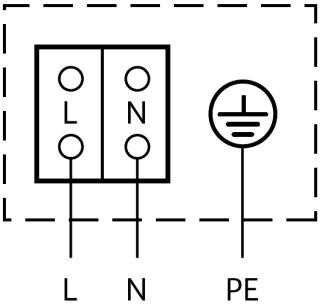

Данные запроса

Расход	0	m³/h
Напор	0	m
Перекачиваемая среда	Вода, чистая	
Температура жидкости	20	°C
Плотность	0.9983	kg/dm³
Кинематическая вязкость	1.005	mm²/s
Давление пара	0.02337	bar

Данные насоса

Производитель	WILO	
Тип	Star-Z 20/4	
Вид агрегата	Насос	
Ступень ном. Давления	PN10	
Мин. температура жидкости	10	°C
Мах. температура жидкости	110	°C

Данные гидравлики (рабочая точка)

Расход		m³/h
Напор		m
Потребл. мощность P1		kW
Число оборотов	2600	1/min

Мин. давление на входе

Температура	50	95	110			°C
Мин. давление на входе	0.5	3	10			m

Материалы / уплотнение

Корпус	G-CuSn 5
Вал	Керамика
Рабочее колесо	PPO, Noryl
Подшипник	Графит, пропит. синт. Смолой

Размеры

mm

a1	32	l0	150				
b1	101	l1	97				
b2	93.5	l2	130				
b3	55	l3	75				
b4	76	l4	79				

Всасывающая сторона	Rp 3/4/G 1 1/4 / PN 10	
Напорная сторона	Rp 3/4/G 1 1/4 / PN 10	
Вес	2.2	kg

Данные мотора

Ном. мощность P2	0.0215	kW
Потребл. мощность P1	0.0717	kW
Ном. число оборотов	2600	1/min
Ном. напряжение	1~230 V, 50 Hz	
Макс. потребление тока	0.3	A
Вид защиты	IP 44	

Допустимый перепад напряжения +/- 10%

Арт.№ стандартного исполнения 4081193