И-маг. насосов "ПОМПА"
www.pompa.kiev.ua
UA 03115 Киев
Телефон +38(096)37-45-735
Телефакс

Star-Z 25/6 CircoStar

Установка: Циркуляц. насос

WILO

Клиент	Проект	Страница 1 / 1
№ клиента	№ проекта	Дата 09/03/09
Ответственный	Поз. №	
Редактор А. А.	Локальный	

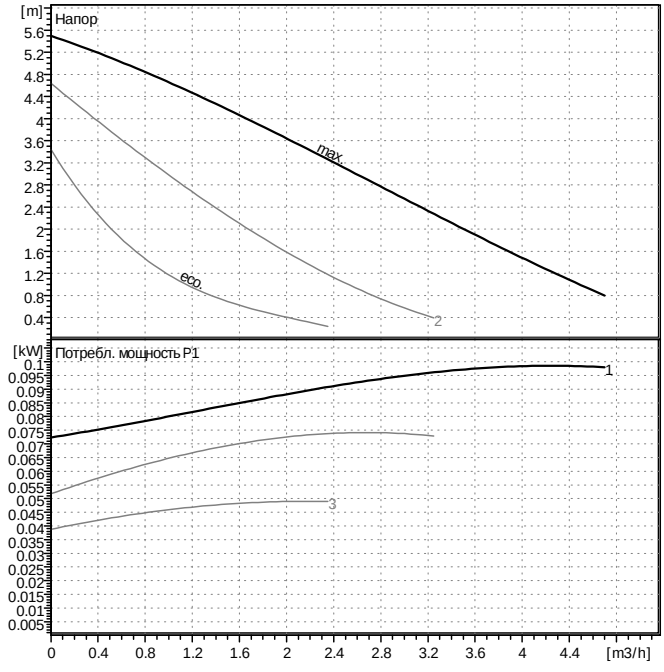

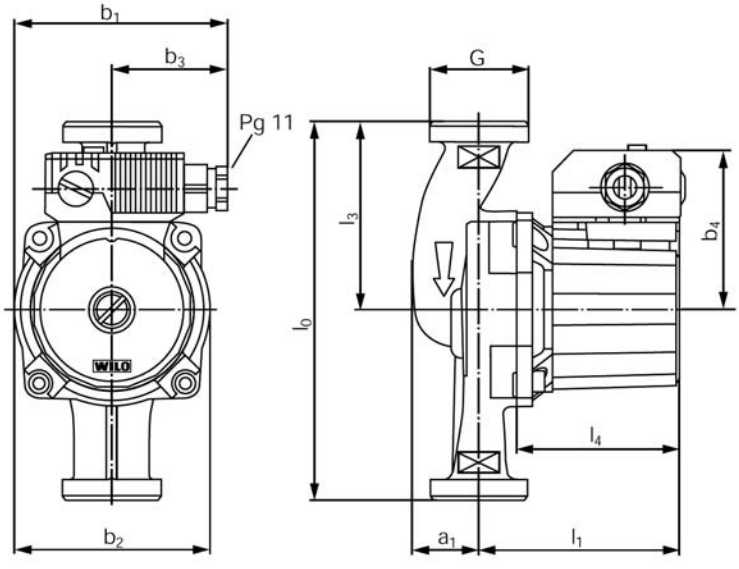

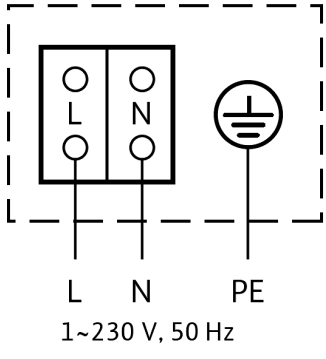

Данные запроса

Расход	0	m3/h
Напор	0	m
Перекачиваемая среда	Вода, чистая	
Температура жидкости	20	°C
Плотность	0.9983	kg/dm3
Кинематическая вязкость	1.005	mm2/s
Давление пара	0.02337	bar

Данные насоса

Производитель	WILO	
Тип	Star-Z 25/6 CircoStar	
Вид агрегата	Насос	
Ступень ном. Давления	PN10	
Мин. температура жидкости	10	°C
Мах. температура жидкости	110	°C

Данные гидравлики (рабочая точка)

Расход		m3/h
Напор		m
Потребл. мощность P1		kW
Число оборотов	2700	1/min

Мин. давление на входе

Температура	50	95	110			°C
Мин. давление на входе	0.5	3	10			m

Материалы / уплотнение

Корпус	G-CuSn 5
Вал	Керамика
Рабочее колесо	PPO, Noryl
Подшипник	Графит

Размеры

mm

a	33	l0	180				
b1	100	l1	97				
b2	92.5	l3	90				
b3	54	l4	79				
b4	76						

Всасывающая сторона	Rp 1/G 1 1/2	/ PN 10
Напорная сторона	Rp 1/G 1 1/2	/ PN 10
Вес	2.8	kg

Данные мотора

Ном. мощность P2	0.035	kW
Потребл. мощность P1	0.0992	kW
Ном. число оборотов	2700	1/min
Ном. напряжение	1~230 V, 50 Hz	
Макс. потребление тока	0.41	A
Вид защиты	IP 44	

Допустимый перепад напряжения +/- 10%

Арт.№ стандартного исполнения 4047573